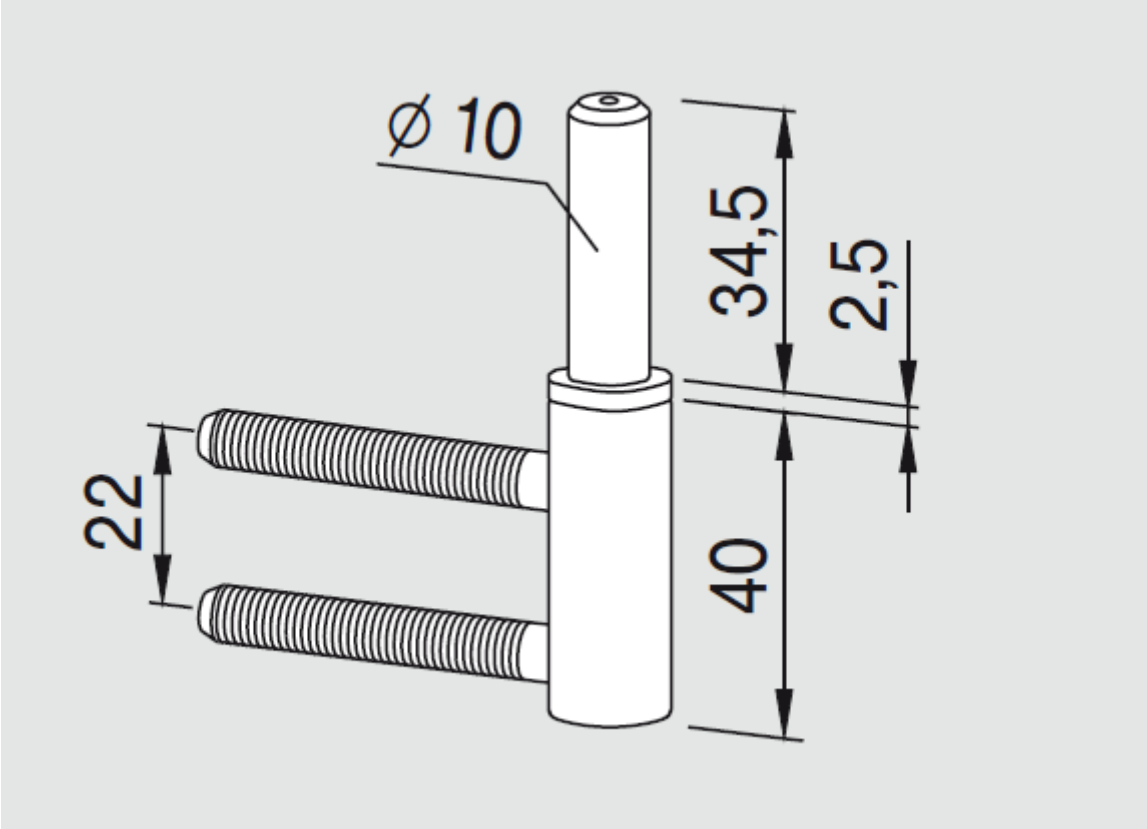
Ø 10
34,5
2,5
22
40

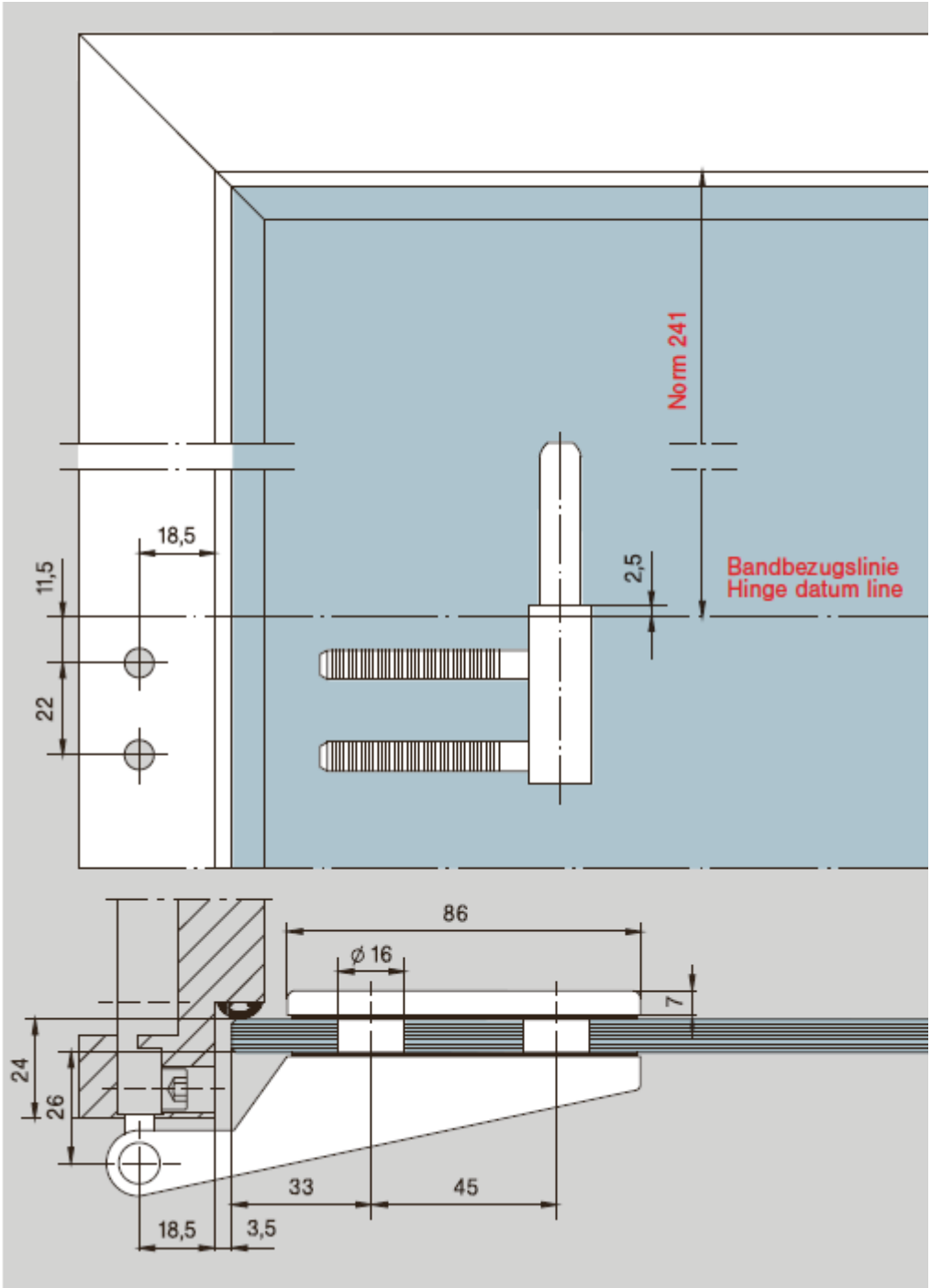
Norm 241
Bandbezugslinie
Hinge datum line
18,5
11,5
22
2,5
86
ø 16
7
24
26
33
45
18,5
3,5