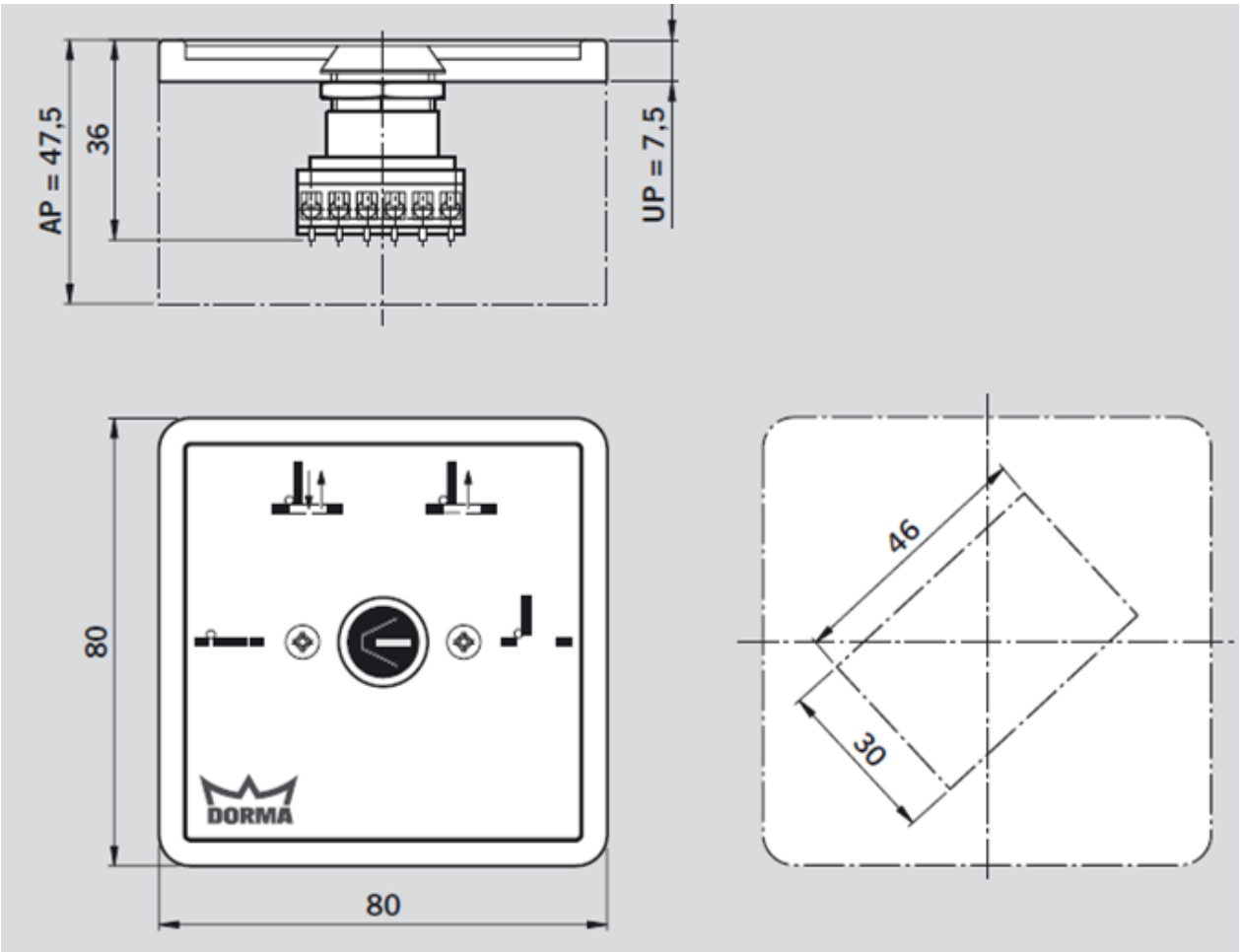
AP = 47,5
36
UP = 7,5
80
DORMA
80
46
30