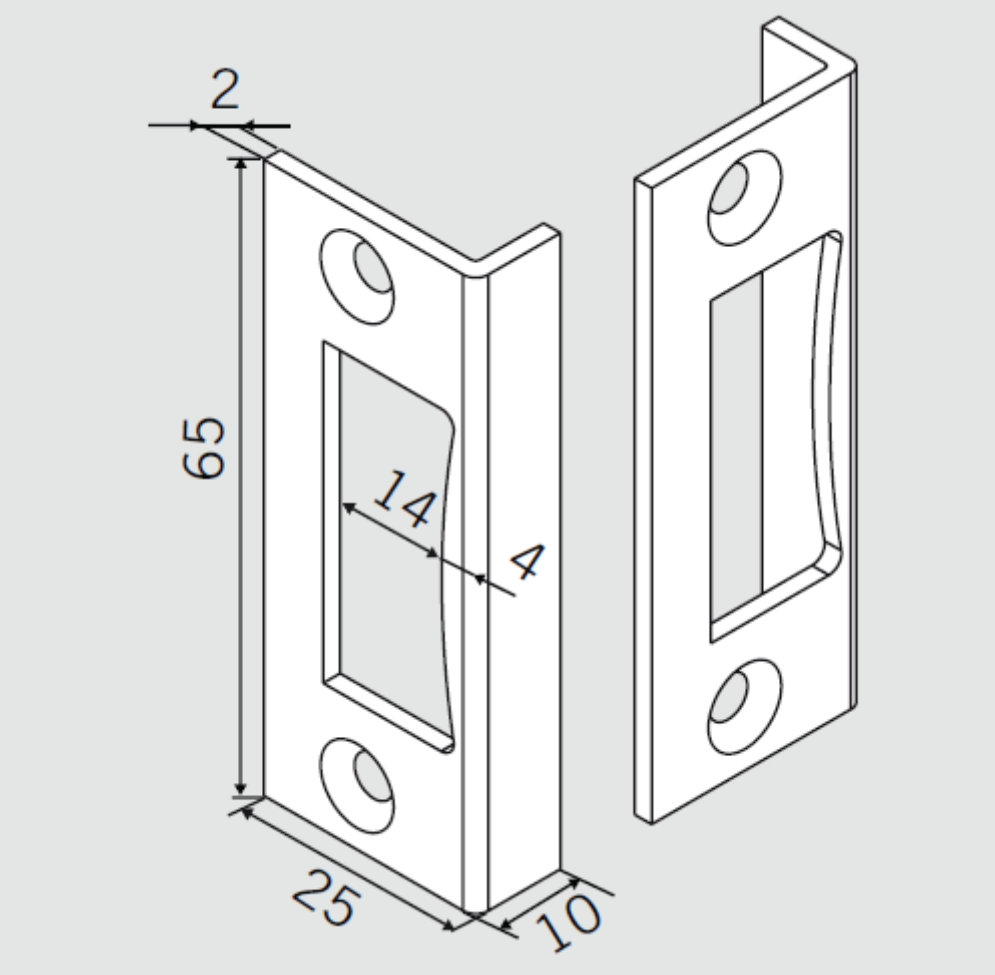
2
65
14
4
25
10